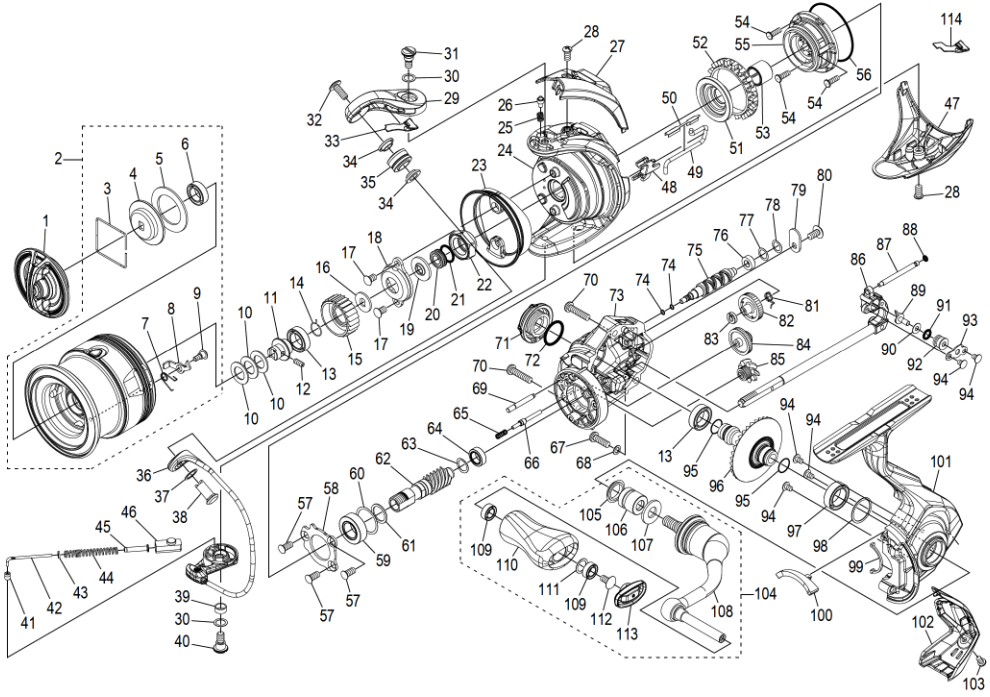

調整座金類に関しましては、必ずしも分解図中の表現と一致しない場合がございますので、ご了承ください。
（商品により使用している場合とそうでない場合がございます。）

(230627)_001