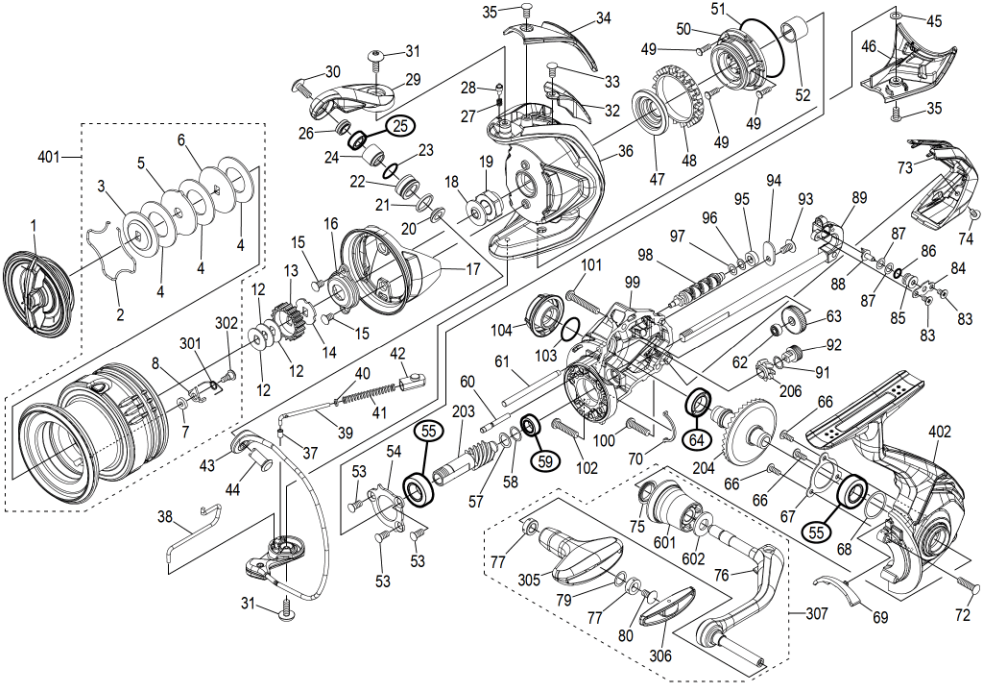

※丸付き番号はベアリングを示します。
調整座金類に関しましては、必ずしも分解図中の表現と一致しない場合がございます。
分解の際はお客様の自己責任となりますことをご了承ください。

(201203)_001