SHIMANO

'18 ソアレBB C2000SSPG S A-RB

商品コード 5ーSF23 B019

本体価格（税別） 16,800円

短縮コード **03937**

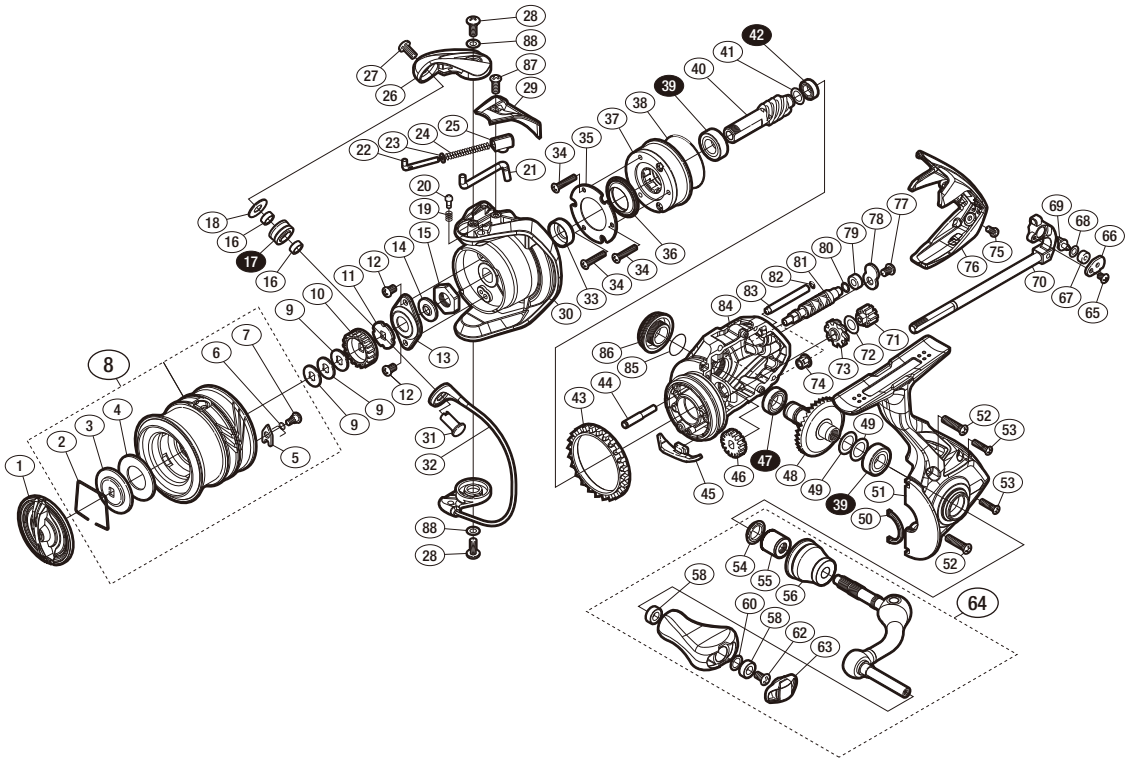

※白ヌキ番号はベアリングを示します。

調整座金類に関しましては、必ずしも分解図中の表現と一致しない場合がございますので、
ご了承ください。（商品により使用している場合とそうでない場合がございます。）

部品番号	部品名	本体価格（税別）
1	ドラグノブ組	1,500
2	抜ケ止メバネ	100
3	小判座金	100
4	ドラグ座金	100
5	スプールピン	100
6	スプールピンバネ	100
7	固定ボルト	100
8	スプール組	4,000
9	スプール座金	50
10	スプール受ケ（A）	100
11	スプール受ケ（B）	100
12	固定ボルト	200
13	リテーナ	200
14	ローターベアリングシール	200
15	ローターナット	300
16	ラインローラーベアリングカラー	200
17	ラインローラー（ベアリング入り）組	2,000
18	座金	100
19	音出シバネ	100
20	音出シピン	100
21	内ゲリレバー	200
22	アームバネガイド	300
23	アームバネガイド（A）カラー	100
24	アームカムバネ	100
25	アームカムバネシート	200
26	アームカム	500
27	固定ボルト	100
28	固定ボルト	100
29	アームカムバネカバー	500
30	ローター組	1,100

部品番号	部品名	本体価格（税別）
31	アーム固定軸	500
32	ベール組	2,500
33	ローターカラー	300
34	固定ボルト	50
35	ローラークラッチカバー板	100
36	ローラークラッチシール	300
37	ローラークラッチ組	1,000
38	Oリング	300
39	ボールベアリング（7×13X4 SARB）	1,200
40	ピニオンギア	1,100
41	座金	50
42	ボールベアリング（5×8×2.5 SARB）	1,200
43	フリクションリング	200
44	中間ギア軸	300
45	内ゲリ当タリ	100
46	ウォームシャフトギア	300
47	ボールベアリング（7×11×3 SARB）	1,200
48	ドライブギア組	2,000
49	座金	200
50	フタフランジシール	200
51	脚付キフタ組	2,000
52	固定ボルト	100
53	固定ボルト	50
54	ハンドル軸シール	200
55	ハンドル軸ツバ（B）	300
56	ハンドル軸ツバ	800
58	ブッシュ	100
60	座金	200
62	固定ボルト	50
63	ハンドルキャップ	300

部品番号	部品名	本体価格（税別）
64	ハンドル組	2,500
65	固定ボルト	100
66	ウォームシャフトピン押サエ板	100
67	ウォームシャフトピンカラー	100
68	座金	200
69	ウォームシャフトピン	300
70	メインシャフト組	800
71	中間ギア（S）	200
72	座金	200
73	中間ギア（L）	200
74	ウォームシャフトブッシュ	100
75	固定ボルト	100
76	ボディガード	1,000
77	固定ボルト	50
78	ウォームシャフトカバー	100
79	ウォームシャフトブッシュ	100
80	座金	100
81	ウォームシャフト	500
82	Oリング	100
83	摺動子ガイド（A）	100
84	ボディ	1,200
85	Oリング	100
86	ハンドルスクリューキャップ組	500
87	固定ボルト	100
88	座金	200
*F01	リール袋 （付属品）	300
PUNT	取扱説明書分解図セット （付属品）	200
ITOS	スプール糸止メシール （付属品）	100