SHIMANO

'18 ソアレBB 500S

S A-RB

商品コード 5ーSF23 A005

本体価格（税別） 16,800円

短縮コード **03936**

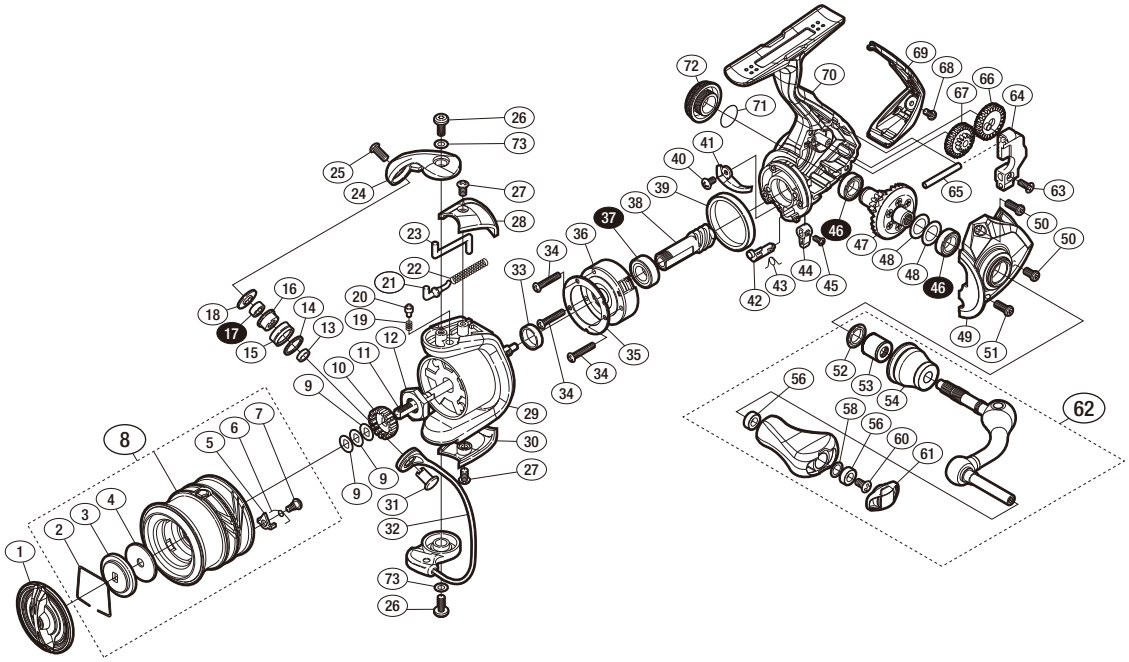

※白ヌキ番号はベアリングを示します。

調整座金類に関しましては、必ずしも分解図中の表現と一致しない場合がございますので、
ご了承ください。（商品により使用している場合とそうでない場合がございます。）

部品番号	部品名	本体価格（税別）
1	ドラグノブ組	1,500
2	抜ケ止メバネ	50
3	小判座金	100
4	ドラグ座金	100
5	スプールピン	100
6	スプールピンバネ	100
7	固定ボルト	100
8	スプール組	4,000
9	スプール座金	50
10	スプール受ケ	100
11	メインシャフト	500
12	ローターナット	300
13	ラインローラーベアリングカラー	200
14	ラインローラースペーサー	100
15	ラインローラー	500
16	ラインローラーブッシュ	50
17	ボールベアリング（4X7X2.5 SARB）	1,200
18	ラインローラー座金	200
19	音出シバネ	100
20	音出シピン	100
21	アームバネガイド（A）カラー	50
22	アームカムバネ	100
23	内ゲリレバー	300
24	アームカム	500
25	固定ボルト	100

部品番号	部品名	本体価格（税別）
26	固定ボルト	100
27	固定ボルト	100
28	アームカムバネカバー	200
29	ローター	1,100
30	ベール取付ケカバー	300
31	アーム固定軸	500
32	ベール組	2,500
33	ローターカラー	200
34	固定ボルト	50
35	ローラークラッチカバー板	100
36	ローラークラッチ組	1,000
37	ボールベアリング（7X13X4 SARB）	1,200
38	ピニオンギア	1,100
39	フリクションリング	300
40	固定ボルト	50
41	内ゲリ当タリ	100
42	ストッパーカム	100
43	クリックバネ	50
44	ストッパーレバー	100
45	固定ボルト	100
46	ボールベアリング（7X11X3 SARB）	1,200
47	ドライブギア組	2,000
48	座金	200
49	フタ	1,000
50	固定ボルト	100

部品番号	部品名	本体価格（税別）
51	固定ボルト	100
52	ハンドル軸シール	200
53	ハンドル軸ツバ（B）	300
54	ハンドル軸ツバ	800
56	ブッシュ	100
58	座金	200
60	固定ボルト	50
61	ハンドルキャップ	300
62	ハンドル組	2,500
63	固定ボルト	50
64	摺動子	700
65	摺動子ガイド	100
66	摺動子ギア	100
67	中間ギア	200
68	固定ボルト	100
69	ボディガード	1,000
70	ボディ組	1,200
71	Oリング	100
72	ハンドルスクリューキャップ組	500
73	座金	200
*F01	リール袋 （付属品）	300
PUNT	取扱説明書分解図セット （付属品）	200
ITOS	スプール糸止メシール （付属品）	100