SHIMANO

’17 サステイン 4000XG

S A-RB

商品コード 5ーSF12 H043

本体価格（税別） 37,000円

短縮コード **03761**

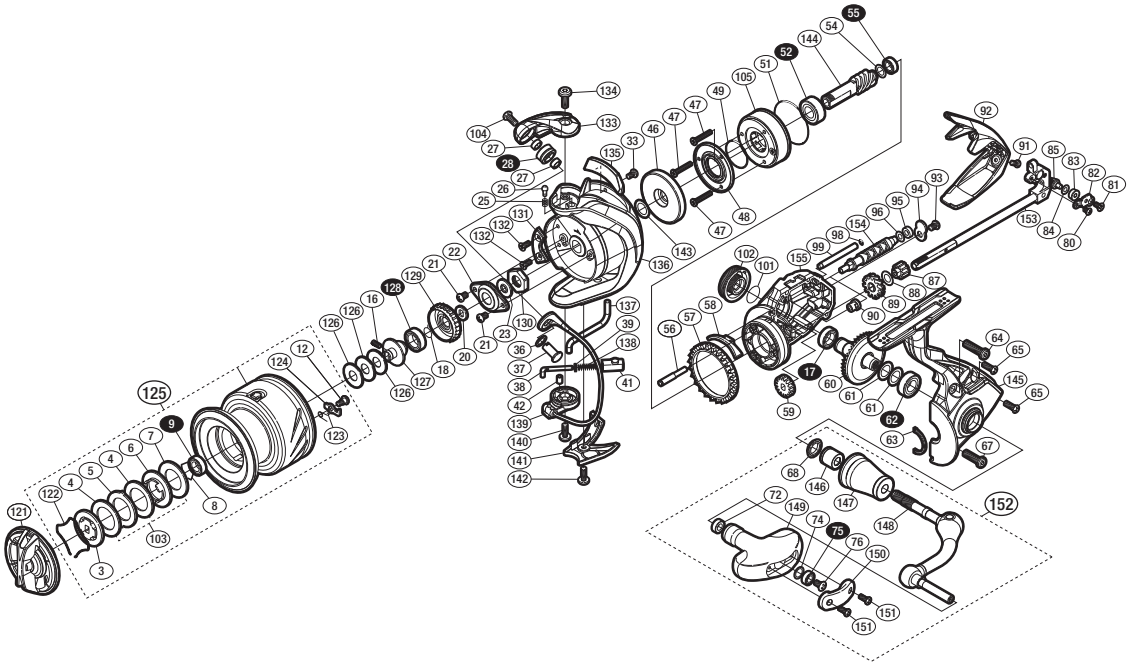

※白ヌキ番号はベアリングを示します。

調整座金類に関しましては、必ずしも分解図中の表現と一致しない場合がございますので、
ご了承下さい。（商品により使用している場合とそうでない場合がございます。）

部品番号	部品名	本体価格（税別）
3	小判座金	500
4	ドラグ座金	500
5	耳付座金	100
6	小判座金	200
7	ドラグ座金	500
8	ベアリング抜ケ止メ	50
9	ボールベアリング（6×10×3 SARB）	1,200
12	固定ボルト	100
16	セットスクリュー（M2×5）	100
17	ボールベアリング（7×11×3 SARB）	1,200
18	ラチェットバネ	100
20	スプール受ケ	100
21	固定ボルト	50
22	リテーナ	200
23	ローターベアリングシール	200
25	音出シバネ	100
26	音出シピン	100
27	ラインローラーベアリングカラー	200
28	ラインローラー組（ベアリング入り）	3,000
33	固定ボルト	100
36	座金	100
37	アーム固定軸	500
38	アームバネガイド	300
39	アームバネガイド（A）カラー	100
41	アームカムバネシート	200
42	アームバネガイド（A）カラーブッシュ	100
46	ローターカラー	800
47	固定ボルト	100
48	ローラークラッチカバー板	800
49	Oリング	100
51	Oリング	300
52	ボールベアリング（7×14×5 SARB）	1,200
54	座金	50
55	ボールベアリング（5×8×2.5 SARB）	1,200
56	中間ギア軸	300
57	フリクションリング	200
58	内ゲリ当タリ	100
59	ウォームシャフトギア	300

部品番号	部品名	本体価格（税別）
60	ドライブギア組	2,000
61	座金	50
62	ボールベアリング（7×13×4 SARB）	1,200
63	フタフランジシール	200
64	固定ボルト	100
65	固定ボルト	50
67	固定ボルト	100
68	ハンドル軸シール	200
72	ブッシュ	100
74	座金	50
75	ボールベアリング（4×7×2.5 SARB）	1,200
76	固定ボルト	50
80	固定ボルト	100
81	固定ボルト	100
82	ウォームシャフトピン押サエ板	100
83	ウォームシャフトピンカラー	100
84	座金	50
85	ウォームシャフトピン	300
87	中間ギア（S）	200
88	座金	100
89	中間ギア（L）	500
90	ウォームシャフトブッシュ	100
91	固定ボルト	100
92	ボディガード	800
93	固定ボルト	50
94	ウォームシャフトカバー	100
95	ウォームシャフトブッシュ	100
96	座金	50
98	Oリング	100
99	摺動子ガイド	100
101	Oリング	100
102	ハンドルスクリューキャップ	1,000
103	座金	1,500
104	固定ボルト	100
105	ローラークラッチ組	1,000
121	ドラグノブ組	1,500
122	抜ケ止メバネ	100
123	スプールピンバネ	100

部品番号	部品名	本体価格（税別）
124	スプールピン	100
125	スプール組	7,000
126	スプール座金	50
127	スプール軸ベアリングガイド	300
128	ボールベアリング（8×16×5 SARB）	800
129	ドラグ音出シラチェット	200
130	ローターナット	300
131	バランサー A	200
132	固定ボルト	100
133	アームカム	500
134	固定ボルト	100
135	バランサーガード組	800
136	ローター	2,500
137	内ゲリレバー	200
138	アームカムバネ	100
139	ベール組	4,000
140	固定ボルト	100
141	ベール取付ケカバー	800
142	固定ボルト	50
143	座金	50
144	ピニオンギア	1,100
145	脚付キフタ組	2,500
146	ハンドル軸ツバ（B）	300
147	ハンドル軸ツバ	1,100
148	ハンドルシャフト組	2,500
149	ハンドルノブ組	1,500
150	ハンドルノブ銘版	300
151	固定ボルト	50
152	ハンドル組	5,500
153	メインシャフト組	1,800
154	ウォームシャフト	500
155	ボディ	2,000
*F01	リール袋 （付属品）	500
PUNT	取扱説明書分解図セット （付属品）	200
ITOS	スプール糸止メシール （付属品）	100