SHIMANO

'16 ストラディック CI4+ C2500HGS S A-RB

商品コード 5ーSE58 D024

本体価格（税別） 30,500円

短縮コード **03489**

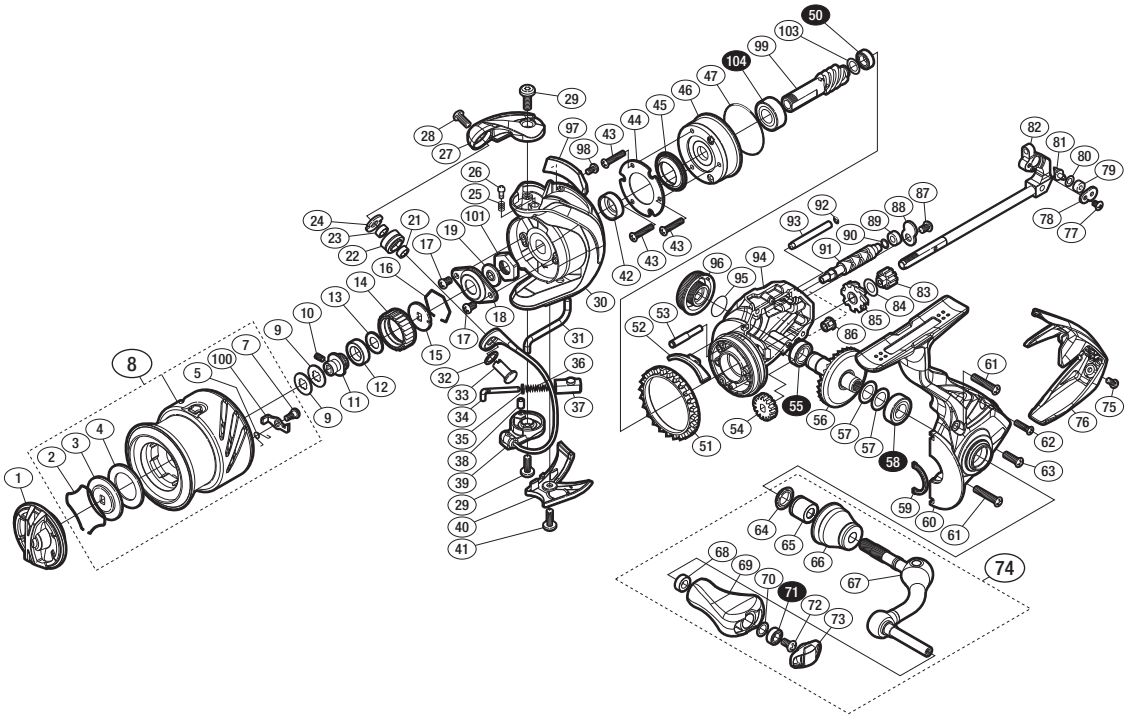

※白ヌキ番号はベアリングを示します。

調整座金類に関しましては、必ずしも分解図中の表現と一致しない場合がございますので、
ご了承下さい。（商品により使用している場合とそうでない場合がございます。）

部品番号	部品名	本体価格（税別）
1	ドラグノブ	1,500
2	抜ケ止メバネ	100
3	小判座金	100
4	ドラグ座金	100
5	スプールピンバネ	100
7	固定ボルト	100
8	スプール組	5,000
9	スプール座金	50
10	セットスクリュー（M2×5）	100
11	スプール軸ベアリングガイド	300
12	スプールブッシュ	100
13	座金	100
14	ドラグ音出シラチェット	200
15	スプール受ケ	100
16	ラチェットバネ	100
17	固定ボルト	50
18	リテーナ	200
19	ローターベアリングシール	200
21	ラインローラーベアリングカラー	200
22	ラインローラー	2,000
23	ラインローラーベアリングカラー	200
24	ラインローラー受ケ	100
25	音出シバネ	100
26	音出シピン	100
27	アームカム	500
28	固定ボルト	200
29	固定ボルト	100
30	ローター	2,500
31	内ゲリレバー	200
32	座金	100
33	アーム固定軸	500
34	アームバネガイド（A）	300
35	アームバネガイド（A）カラー	100
36	アームカムバネ	100
37	アームカムバネシート	200

部品番号	部品名	本体価格（税別）
38	アームバネガイド（A）カラーブッシュ	100
39	ベール組	4,000
40	ベール取付ケカバー	800
41	固定ボルト	50
42	ローターカラー	300
43	固定ボルト	50
44	ローラークラッチカバー板	100
45	ローラークラッチシール	300
46	ローラークラッチ組	1,000
47	Oリング	300
50	ボールベアリング（5×8×2.5 SARB）	1,200
51	フリクションリング	200
52	内ゲリ当タリ	100
53	中間ギア軸	300
54	ウォームシャフトギア	300
55	ボールベアリング（7×11×3 SARB）	1,200
56	ドライブギア組	2,000
57	座金	50
58	ボールベアリング（7×13×4 SARB）	1,200
59	フタフランジシール	200
60	脚付キフタ	2,000
61	固定ボルト	100
62	固定ボルト	50
63	固定ボルト	50
64	ハンドル軸シール	200
65	ハンドル軸ツバ（B）	300
66	ハンドル軸ツバ	1,100
67	ハンドル	2,500
68	ハンドルノブブッシュ	100
69	ハンドルノブ	1,000
70	座金	50
71	ボールベアリング（4×7×2.5 SARB）	1,200
72	固定ボルト	50
73	ハンドルキャップ	300
74	ハンドル組	4,500

部品番号	部品名	本体価格（税別）
75	固定ボルト	100
76	ボディガード	1,000
77	固定ボルト	100
78	ウォームシャフトピン押サエ板	100
79	ウォームシャフトピンカラー	100
80	座金	50
81	ウォームシャフトピン	300
82	メインシャフト組	1,800
83	中間ギア(S)	200
84	座金	100
85	中間ギア（大）	500
86	ウォームシャフトブッシュ	100
87	固定ボルト	50
88	ウォームシャフトカバー	100
89	ウォームシャフトブッシュ	100
90	座金	50
91	ウォームシャフト	500
92	Oリング	100
93	摺動子ガイド（A）	100
94	ボディ	2,000
95	Oリング	100
96	ハンドルスクリューキャップ	1,000
97	バランサーガード組	800
98	固定ボルト	50
99	ピニオンギア	1,100
100	スプールピン	100
101	ローターナット	300
103	座金	50
104	ボールベアリング（7×14×5 SARB）	1,200
TRST	取扱説明書 （付属品）	100
BNKI	分解図 （付属品）	100
ITOS	スプール糸止メシール （付属品）	100