SHIMANO

’15 ツインパワーSW 4000XG

S A-RB

商品コード 5ーSE49 H043

本体価格（税別） 49,400円

短縮コード **03315**

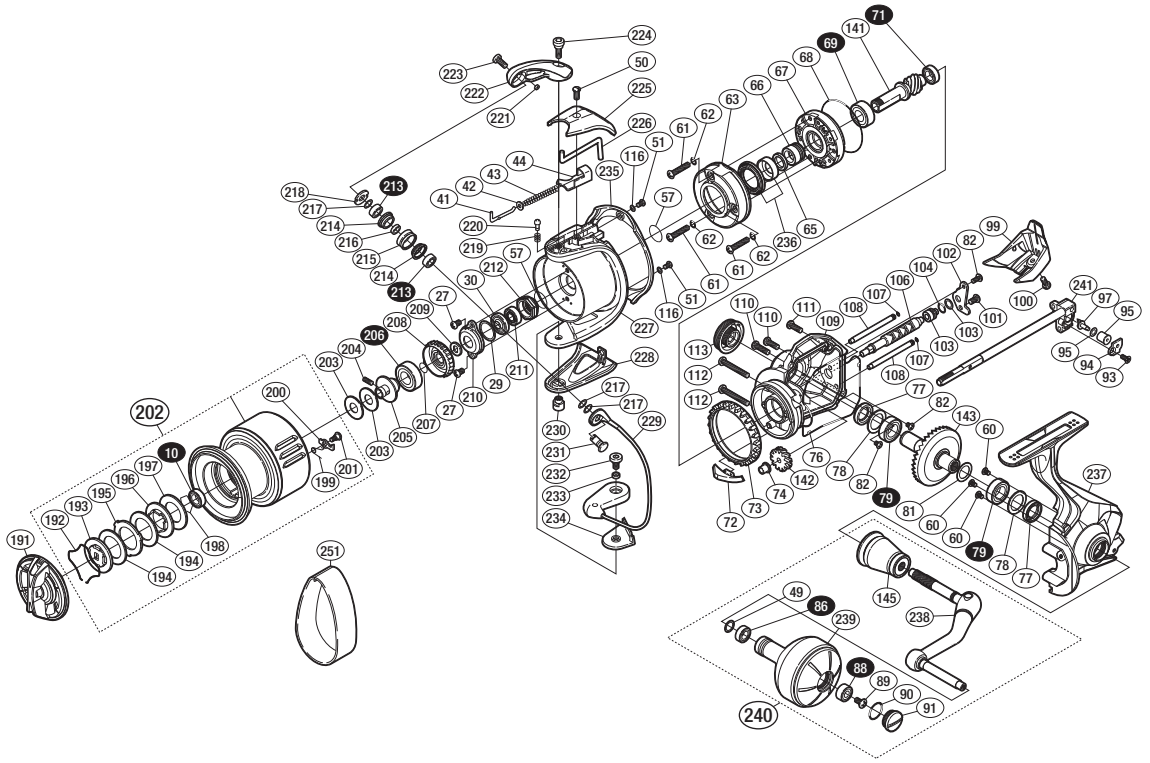

※白ヌキ番号はベアリングを示します。

調整座金類に関しましては、必ずしも分解図中の表現と一致しない場合がございますので、
ご了承下さい。（商品により使用している場合とそうでない場合がございます。）

部品番号	部品名	本体価格（税別）
10	ボールベアリング（6×10×3 SARB）	1,200
27	固定ボルト	50
29	座金	50
30	ローターベアリングシール	200
41	アームバネガイド（A）	100
42	アームバネガイド（A）カラー	100
43	アームカムバネ	100
44	アームカムバネシート	200
49	座金	50
50	固定ボルト	100
51	固定ボルト	50
57	Oリング	100
60	固定ボルト	50
61	ローラークラッチ取付ボルト	50
62	Oリング	50
63	ローラークラッチシールカバー	200
65	ローター座金	100
66	ローラークラッチインナー	300
67	ローラークラッチ組	1,000
68	Oリング	300
69	ボールベアリング（7×14×5 SARB）	1,200
71	ボールベアリング（6×10×3 SARB）	1,200
72	内ゲリ当タリ	100
73	フリクションリング	300
74	ウォームシャフトブッシュ（前）	100
76	ボディシール	600
77	ベアリングシール	300
78	座金	100
79	ボールベアリング（8×14×4 SARB）	1,200
81	座金（8×11）	50
82	固定ボルト	50
86	ボールベアリング（5×9×3 SARB）	1,200
88	ボールベアリング（4×9×4 SARB）	1,200
89	固定ボルト	50
90	Oリング	50
91	ハンドルキャップ	500
93	固定ボルト	50
94	ウォームシャフトピン押サエ板	300
95	ウォームシャフトピンカラー	200
96	座金	50

部品番号	部品名	本体価格（税別）
97	ウォームシャフトピン	300
99	ボディガード	1,000
100	固定ボルト	100
101	固定ボルト	50
102	ウォームシャフトカバー	100
103	座金	50
104	Oリング	50
105	ウォームシャフトブッシュ（後）	200
106	ウォームシャフト	1,000
107	Oリング	100
108	摺動子ガイド	200
109	ボディ	2,000
110	固定ボルト	100
111	固定ボルト	100
112	固定ボルト	100
113	ハンドルスクリューキャップ	1,000
116	座金	50
141	ピニオンギア	1,500
142	ウォームシャフトギア	500
143	ドライブギア組	3,500
145	ハンドル軸ツバ	2,000
191	ドラグノブ組	1,500
192	抜ケ止メバネ	100
193	小判座金	800
194	ドラグ座金	100
195	耳付座金	500
196	小判座金	200
197	ドラグ座金	100
198	ベアリング抜ケ止メ	50
199	スプールピンバネ	100
200	スプールピン	100
201	固定ボルト	100
202	スプール組	8,000
203	スプール座金	50
204	セットスクリュー（M2×5）	100
205	メインシャフトベアリングガイド	500
206	ボールベアリング（8×16×5 SARB）	1,200
207	ラチェットバネ	100
208	ドラグ音出シラチェット	200
209	スプール受ケ	100

部品番号	部品名	本体価格（税別）
210	リテーナー	200
211	ローター受ケカラー組	1,500
212	ローターナット	800
213	ボールベアリング（4×7×2.5 RSARB）	1,200
214	ラインローラープッシュ	50
215	ラインローラー	500
216	ラインローラーベアリングカラー	200
217	座金	50
218	ラインローラー受ケ	100
219	音出シバネ	100
220	音出シピン	100
221	ラインローラー注油穴キャップ	100
222	アームカム	2,000
223	固定ボルト	50
224	固定ボルト	200
225	アームカムバネカバー	1,000
226	内ゲリレバー	200
227	ローター	6,000
228	ベール取付ケカバー	1,500
229	ベール組	3,500
230	取付ケカム固定軸	300
231	アーム固定軸	200
232	固定ボルト	300
233	固定ボルトカラー	200
234	ベール取付ケカムシート	200
235	ローターガード	1,000
236	ローラークラッチシール組	1,000
237	脚付キフタ	7,000
238	ハンドル	3,000
239	ハンドルノブ	5,000
240	ハンドル組	10,000
241	メインシャフト組	2,000
251	糸止メベルト （付属品）	500
*F01	リール袋 （付属品）	1,000
TRST	取扱説明書 （付属品）	100
BNKI	分解図 （付属品）	100
ITOS	スプール糸止メシール （付属品）	100