SHIMANO

12 レアニウムCI4+ C2000HGS SA-RB

商品コード 5−SE14 B020

本体価格（税別） 28,500円

短縮コード **02856**

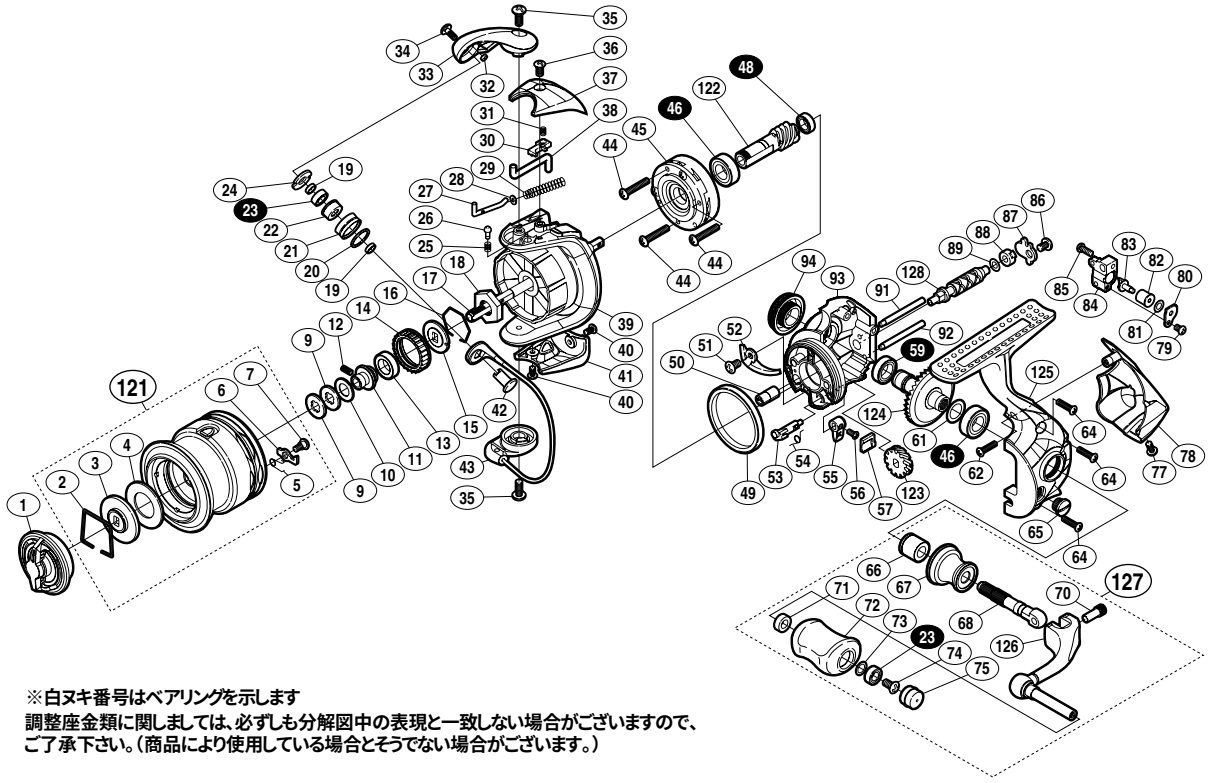

※白ヌキ番号はベアリングを示します
調整座金類に関しましては、必ずしも分解図中の表現と一致しない場合がございますので、ご了承下さい。（商品により使用している場合とそうでない場合がございます。）

部品番号	部品名	本体価格（税別）
1	ドラグノブ組	800
2	抜ケ止メバネ	100
3	小判座金	100
4	ドラグ座金	100
5	スプールピンバネ	100
6	スプールピン	100
7	固定ボルト	100
9	スプール座金	50
10	メインシャフトセットピン抜ケ止メ	100
11	メインシャフトベアリングガイド	500
12	セットスクリュー(M2×5)	100
13	スプールブッシュ	100
14	ドラグ音出シラチェット	200
15	スプール受ケ	100
16	ラチェットバネ	100
17	メインシャフト	800
18	ローターナット	300
19	ラインローラーベアリングカラー	100
20	ラインローラースペーサー	100
21	ラインローラー	500
22	ラインローラーブッシュ	50
23	ボールベアリング(4×7×2.5 SARB)	1,200
24	ラインローラー受ケ	100
25	音出シバネ	100
26	音出シピン	100
27	アームバネガイド(A)	100
28	アームバネガイド(A)カラー	100
29	アームカムバネ	100
30	内ゲリレバーカバー	100
31	内ゲリレバー押サエバネ	100
32	ラインローラー注油穴キャップ	100
33	アームカム	300
34	固定ボルト	200

部品番号	部品名	本体価格（税別）
35	固定ボルト	50
36	固定ボルト	50
37	アームカムバネカバー	500
38	内ゲリレバー	200
39	ローター	2,500
40	固定ボルト	50
41	取付ケカムカバー	500
42	アーム固定軸	500
43	ベール組	2,000
44	固定ボルト	50
45	ローラークラッチ組	1,000
46	ボールベアリング(7×13×4 SARB)	1,200
48	ボールベアリング(5×8×2.5 SARB)	1,200
49	フリクションリング	300
50	ウォームシャフトブッシュ(前)	100
51	固定ボルト	50
52	内ゲリ当タリ	100
53	ストッパーカム	100
54	クリックバネ	100
55	ストッパーレバー	100
56	固定ボルト	100
57	ストッパーレバーカバー	200
59	ボールベアリング(7×11×3 SARB)	1,200
61	座金(7×10)	50
62	固定ボルト	50
64	固定ボルト	50
65	注油穴キャップ	300
66	ハンドル軸ツバ(B)	300
67	ハンドル軸ツバ	800
68	ハンドル軸	500
70	ハンドル軸ボルト	300
71	ハンドルノブブッシュ	100
72	ハンドルノブ	1,500

部品番号	部品名	本体価格（税別）
73	座金	50
74	固定ボルト	50
75	ハンドルキャップ	300
77	固定ボルト	50
78	ボディガード	1,000
79	固定ボルト	50
80	ウォームシャフトピン押サエ板	50
81	座金	50
82	ウォームシャフトカラー	200
83	ウォームシャフトピン	300
84	摺動子	700
85	固定ボルト	50
86	固定ボルト	50
87	ウォームシャフトカバー	100
88	ウォームシャフトブッシュ(後)	100
89	座金	50
91	摺動子ガイド(A)	100
92	摺動子ガイド(B)	100
93	脚無シボディ	2,000
94	ハンドルスクリューキャップ	500
121	スプール組	5,000
122	ピニオンギア	1,000
123	ウォームシャフトギア	300
124	ドライブギア組	2,000
125	脚付キフタ	2,000
126	ハンドル	2,000
127	ハンドル組	4,500
128	ウォームシャフト	500
*F01	リール袋 (付属品)	300
TRST	取扱説明書 (付属品)	100
BNKI	分解図 (付属品)	100