SHIMANO

11 バイオマスター 6000

A-RB　商品コード 5－SE03 M060

本体価格（税別） 28,000円

短縮コード **02760**

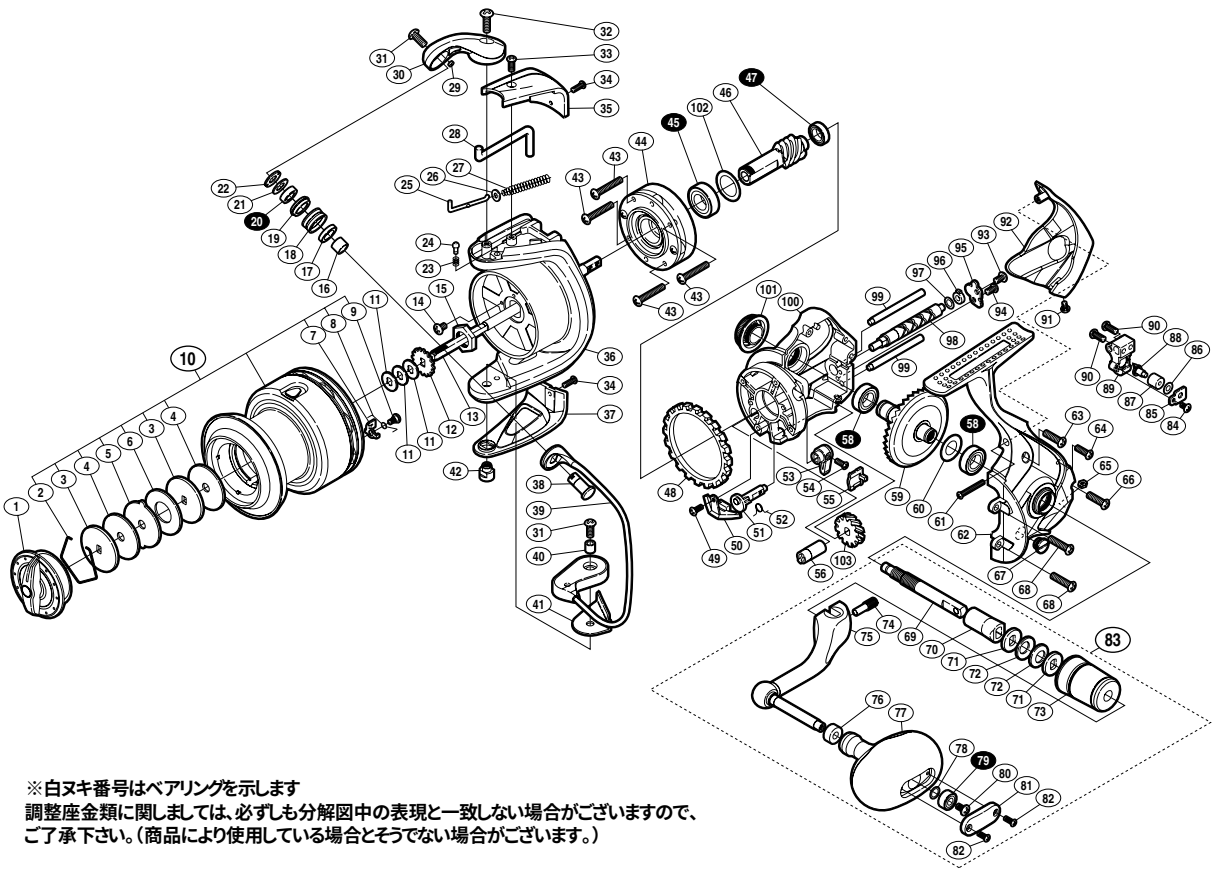

※白ヌキ番号はベアリングを示します
調整座金類に関しましては、必ずしも分解図中の表現と一致しない場合がございますので、ご了承下さい。（商品により使用している場合とそうでない場合がございます。）

部品番号	部品名	本体価格（税別）
1	ドラグノブ組	1,000
2	抜ケ止メバネ	100
3	小判座金	50
4	ドラグ座金	800
5	耳付座金	50
6	ドラグ座金	800
7	スプールピン	100
8	音出シバネ	100
9	固定ボルト	100
10	スプール組	6,000
11	スプール座金	50
12	スプール受ケ	50
13	メインシャフト	800
14	固定ボルト	50
15	ローターナット	100
16	ラインローラーベアリングカラー	100
17	ラインローラーカラー	100
18	ラインローラー	500
19	ラインローラーブッシュ	100
20	ボールベアリング(5×9×3 SARB)	1,200
21	ラインローラー座金	50
22	ラインローラー受ケ	50
23	音出シバネ	100
24	音出シピン	100
25	アームバネガイド(A)	100
26	アームバネガイド(A)カラー	100
27	アームカムバネ	100
28	内ゲリレバー	200
29	ラインローラー注油穴キャップ	100
30	アームカム	500
31	固定ボルト	100
32	固定ボルト	50
33	固定ボルト	50
34	固定ボルト	50
35	アームカムバネカバー	500
36	ローター	3,000

部品番号	部品名	本体価格（税別）
37	ベール取付ケカバー	500
38	アーム固定軸	500
39	ベール組	2,000
40	固定ボルトカラー	100
41	ベール取付ケカムシート	100
42	取付ケカム固定軸	300
43	固定ボルト	50
44	ローラークラッチ組	1,000
45	ボールベアリング(9×17×5 SARB)	1,200
46	ピニオンギア	800
47	ボールベアリング(7×11×3 SARB)	1,200
48	フリクションリング	300
49	固定ボルト	50
50	内ゲリ当タリ	100
51	ストッパーカム	200
52	クリックバネ	100
53	ストッパーレバー	200
54	固定ボルト	50
55	ストッパーレバーカバー	200
56	ウォームシャフトブッシュ(前)	100
58	ボールベアリング(8×14×4 SARB)	1,200
59	ドライブギア	1,000
60	座金(8×11)	50
61	固定ボルト	50
62	脚付キフタ	3,000
63	固定ボルト	50
64	固定ボルト	50
65	固定ナット	100
66	固定ボルト	50
67	注油穴キャップ	300
68	固定ボルト	50
69	ハンドル軸	500
70	ハンドル軸カバー(A)	300
71	ハンドル軸座金	50
72	サラバネ(DB-6H)	50
73	ハンドル軸カバー(B)	800

部品番号	部品名	本体価格（税別）
74	ハンドル軸ボルト	100
75	ハンドル	2,000
76	ハンドルノブブッシュ	100
77	ハンドルノブ	1,500
78	座金	50
79	ボールベアリング(4×9×4 SARB)	1,200
80	固定ボルト	50
81	ハンドルノブ銘版	200
82	固定ボルト	50
83	ハンドル組	6,000
84	固定ボルト	50
85	ウォームシャフトピン押サエ板	100
86	座金	50
87	ウォームシャフトピンカラー	100
88	ウォームシャフトピン	500
89	摺動子	700
90	固定ボルト	50
91	固定ボルト	50
92	ボディガード	800
93	固定ボルト	50
94	固定ボルト	50
95	ウォームシャフトカバー	100
96	ウォームシャフトブッシュ(後)	100
97	座金	50
98	ウォームシャフト	500
99	摺動子ガイド	100
100	脚無シボディ	2,000
101	ハンドルスクリューキャップ	1,000
102	座金	100
103	ウォームシャフトギア	500
*F01	リール袋　(付属品)	500
TRST	取扱説明書　(付属品)	100
BNKI	分解図　(付属品)	100