SHIMANO

10 アルテグラ アドバンス 4000HG SA-RB

商品コード 5−SD91 H042

本体価格（税別） 18,000円

短縮コード **02588**

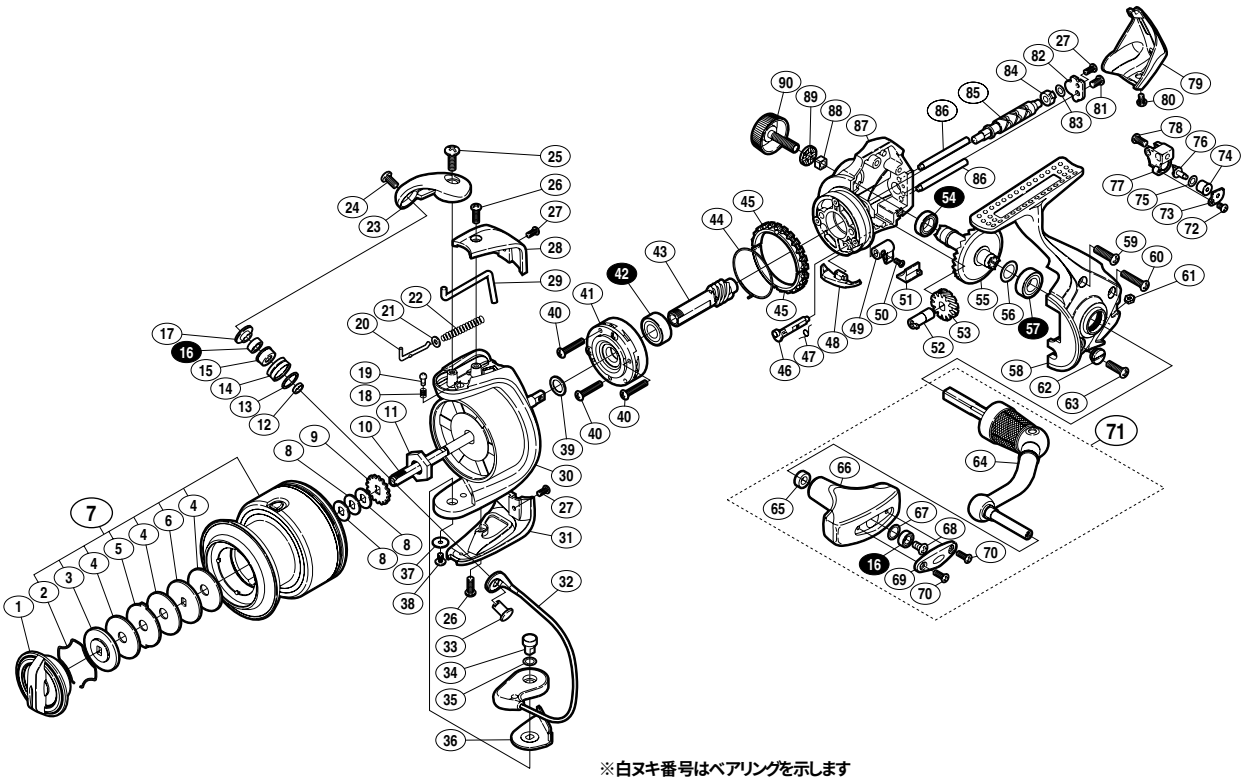

※白ヌキ番号はベアリングを示します
調整座金類に関しましては、必ずしも分解図中の表現と一致しない場合がございますので、ご了承下さい。（商品により使用している場合とそうでない場合がございます。）

部品番号	部品名	本体価格（税別）
1	ドラグノブ組	1,000
2	抜ケ止メバネ	100
3	小判座金	100
4	ドラグ座金	50
5	耳付座金	50
6	小判座金	50
7	スプール組	3,200
8	スプール座金	50
9	スプール受ケ	50
10	メインシャフト	500
11	ローターナット	300
12	ラインローラーベアリングカラー	100
13	ラインローラースペーサー	50
14	ラインローラー	500
15	ラインローラーブッシュ	100
16	ボールベアリング(4×7×2.5 SARB)	1,200
17	ラインローラー座金	100
18	音出シバネ	100
19	音出シピン	100
20	アームバネガイド(A)	100
21	アームバネガイド(A)カラー	100
22	アームカムバネ	100
23	アームカム	500
24	固定ボルト	50
25	固定ボルト	50
26	固定ボルト	50
27	固定ボルト	50
28	アームカムバネカバー	500
29	内ゲリレバー	200
30	ローター	1,000
31	取付ケカムカバー	500
32	ベール組	2,000

部品番号	部品名	本体価格（税別）
33	アーム固定軸	200
34	取付ケカム固定軸	300
35	座金	50
36	ベール取付ケカムシート	100
37	座金	50
38	固定ボルト	100
39	座金	50
40	固定ボルト	50
41	ローラークラッチ組	1,000
42	ボールベアリング(7×14×5 SARB)	1,200
43	ピニオンギア	800
44	フリクションバネ	100
45	フリクションリング	300
46	ストッパーカム	200
47	クリックバネ	100
48	内ゲリ当タリ	100
49	ストッパーレバー	200
50	固定ボルト	100
51	ストッパーレバーカバー	200
52	ウォームシャフトブッシュ(前)	100
53	ウォームシャフトギア	300
54	ボールベアリング(7×11×3 SARB)	1,200
55	ドライブギア	500
56	座金(7×10)	50
57	ボールベアリング(7×13×4 SARB)	1,200
58	脚付キフタ	2,500
59	固定ボルト	50
60	固定ボルト	50
61	固定ナット	100
62	注油穴キャップ	300
63	固定ボルト	50
64	ハンドル	2,000

部品番号	部品名	本体価格（税別）
65	ハンドルノブブッシュ	100
66	ハンドルノブ	1,500
67	座金	50
68	固定ボルト	50
69	ハンドルノブ銘版	50
70	固定ボルト	50
71	ハンドル組	2,800
72	固定ボルト	50
73	ウォームシャフトピン押サエ板	100
74	ウォームシャフトピンカラー	200
75	座金	50
76	ウォームシャフトピン	300
77	摺動子	700
78	固定ボルト	50
79	ボディガード	500
80	固定ボルト	50
81	固定ボルト	50
82	ウォームシャフトカバー	100
83	座金	50
84	ウォームシャフトブッシュ(後)	100
85	ウォームシャフト	500
86	摺動子ガイド	100
87	脚無シボディ	1,000
88	ハンドルスクリューキャップユルミ止メ	50
89	ハンドルスクリューキャップスペーサー	100
90	ハンドルスクリューキャップ	300
*F01	リール袋 (付属品)	400
TRST	取扱説明書 (付属品)	100
BNKI	分解図 (付属品)	100