SHIMANO

09 アルテグラ 2500

A-RB

商品コード 5−SD78 E025

本体価格（税別） 15,500円

短縮コード **02396**

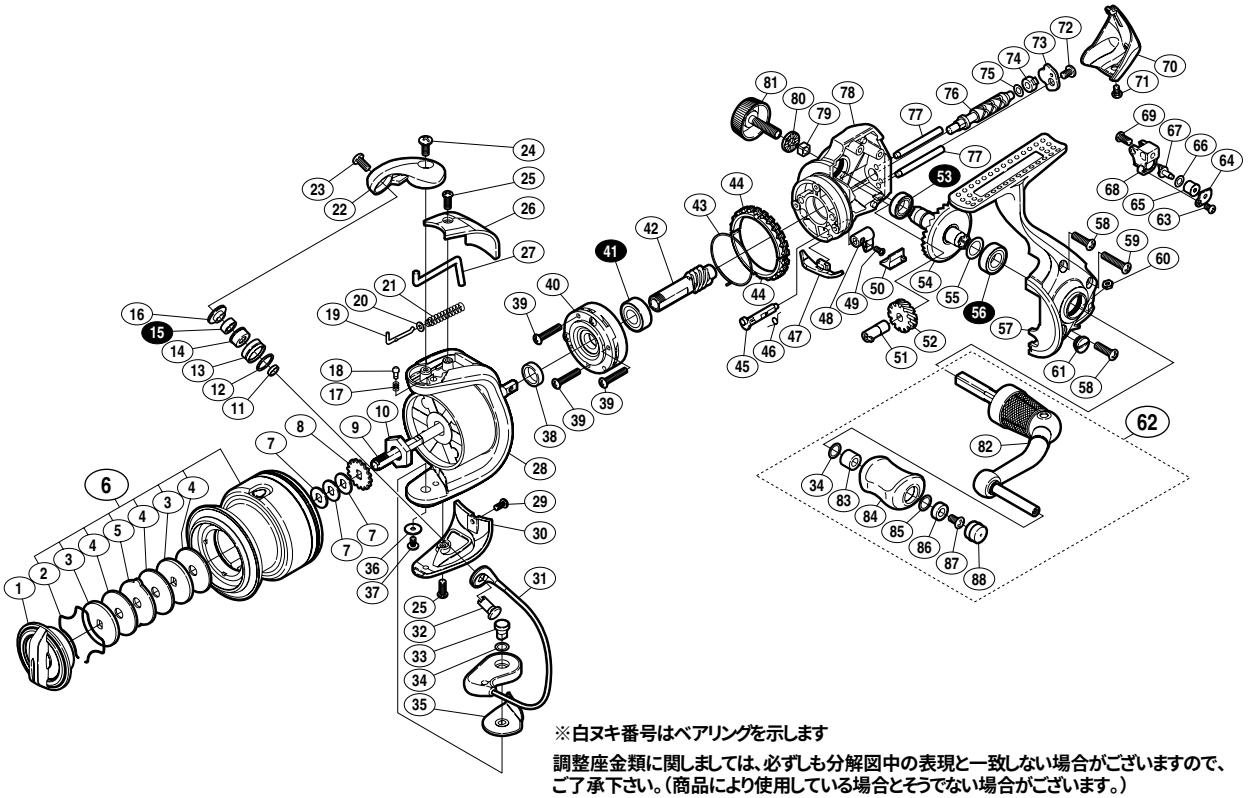

※白ヌキ番号はベアリングを示します

調整座金類に関しましては、必ずしも分解図中の表現と一致しない場合がございますので、ご了承下さい。（商品により使用している場合とそうでない場合がございます。）

部品番号	部品名	本体価格（税別）
1	ドラグツマミ組	800
2	抜ケ止メバネ	100
3	小判座金	50
4	ドラグ座金	50
5	耳付座金	100
6	スプール組	2,300
7	スプール座金	50
8	スプール受ケ	50
9	スプール軸	500
10	回転枠ナット	300
11	アームローラーベアリングカラー	100
12	アームローラースペーサー	50
13	アームローラー	500
14	アームローラーブッシュ	100
15	ＡＲＢ(φ4×φ7×2.5)	1,200
16	アームローラー座金	100
17	音出シバネ	100
18	音出シピン	100
19	アームバネガイド(Ａ)	100
20	アームバネガイド(Ａ)カラー	100
21	アームカムバネ	100
22	アームカム	500
23	固定ボルト	50
24	固定ボルト	50
25	固定ボルト	50
26	アームカムバネカバー	500
27	内ゲリレバー	200
28	回転枠	600
29	固定ボルト	50
30	取付ケカムカバー	500
31	ベールアーム組	2,000

部品番号	部品名	本体価格（税別）
32	アーム固定軸	500
33	取付ケカム固定軸	300
34	座金	50
35	ベール取付ケカムシート	100
36	座金	50
37	固定ボルト	100
38	回転枠リング	100
39	固定ボルト	50
40	ローラークラッチ組	1,000
41	ＡＲＢ(φ7×φ14×5)	1,200
42	ピニオンギヤ	800
43	フリクションバネ	100
44	フリクションリング	300
45	ストッパーカム	200
46	クリックバネ	100
47	内ゲリ当タリ	100
48	ストッパーツマミ	200
49	固定ボルト	100
50	ストッパーツマミカバー	200
51	クロスギヤブッシュ(前)	100
52	クロスギヤ用ギヤ	300
53	ＡＲＢ(φ7×φ11×3)	1,200
54	マスターギヤ	600
55	座金(φ7×φ10)	50
56	ＡＲＢ(φ7×φ13×4)	1,200
57	脚付キフタ	2,500
58	固定ボルト	50
59	固定ボルト	50
60	固定ナット	100
61	注油穴キャップ	300
62	ハンドル組	2,000

部品番号	部品名	本体価格（税別）
63	固定ボルト	50
64	クロスギヤピン押サエ板	100
65	クロスギヤピンカラー	200
66	座金	50
67	クロスギヤピン	300
68	摺動子	700
69	固定ボルト	50
70	本体ガード	500
71	固定ボルト	50
72	固定ボルト	50
73	クロスギヤ軸カバー	100
74	クロスギヤブッシュ(後)	100
75	座金	50
76	クロスギヤ軸	500
77	摺動子ガイド	100
78	脚無シ本体	1,000
79	防水キャップユルミ止メ	50
80	防水キャップスペーサー	100
81	防水キャップ	300
82	ハンドル	1,500
83	ハンドルニギリブッシュ	100
84	ハンドルニギリ	1,500
85	座金	100
86	ハンドルニギリブッシュ(Ｂ)	100
87	固定ボルト	50
88	ハンドルキャップ	100
*F01	リール袋 (付属品)	300
TRST	取扱説明書 (付属品)	400
BNKI	分解図 (付属品)	100