SHIMANO

08 バイオマスター C3000 A-RB

商品コード 5−SD67 E029

本体価格（税別） 22,500円

短縮コード **02269**

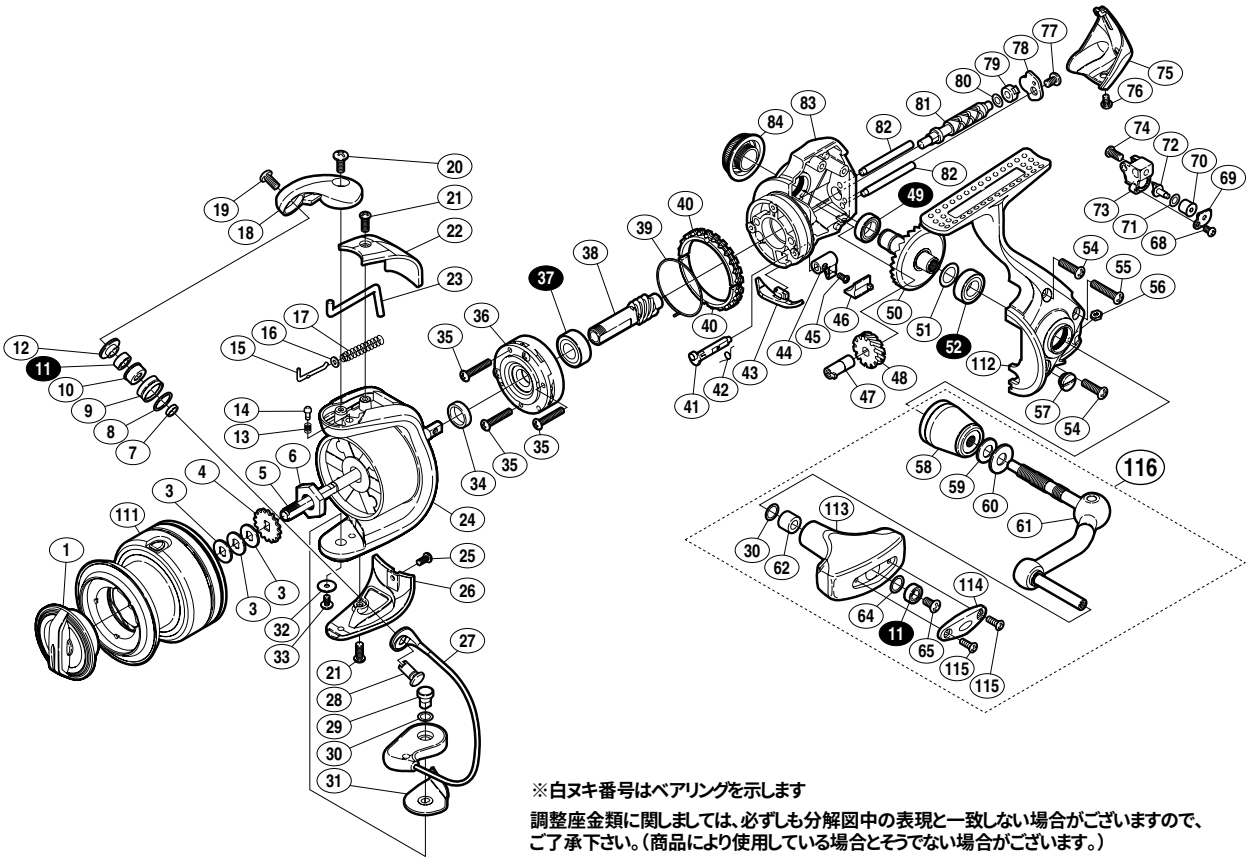

※白ヌキ番号はベアリングを示します

調整座金類に関しましては、必ずしも分解図中の表現と一致しない場合がございますので、ご了承下さい。（商品により使用している場合とそうでない場合がございます。）

部品番号	部品名	本体価格（税別）
1	ドラグツマミ組	1,000
3	スプール座金	50
4	スプール受ケ	50
5	スプール軸	800
6	回転枠ナット	300
7	アームローラーベアリングカラー	100
8	アームローラースペーサー	50
9	アームローラー	500
10	アームローラーブッシュ	100
11	ＡＲＢ(φ4×φ7×2.5)	1,200
12	アームローラー座金	100
13	音出シバネ	100
14	音出シピン	100
15	アームバネガイド(Ａ)	100
16	アームバネガイド(Ａ)カラー	100
17	アームカムバネ	100
18	アームカム	500
19	固定ボルト	50
20	固定ボルト	50
21	固定ボルト	50
22	アームカムバネカバー	500
23	内ゲリレバー	200
24	回転枠	1,500
25	固定ボルト	50
26	取付ケカムカバー	500
27	ベールアーム組	2,000
28	アーム固定軸	200
29	取付ケカム固定軸	300
30	座金	50
31	ベール取付ケカムシート	100

部品番号	部品名	本体価格（税別）
32	座金	50
33	固定ボルト	100
34	回転枠リング	100
35	固定ボルト	50
36	ローラークラッチ組	1,000
37	ＡＲＢ(φ7×φ14×5)	1,200
38	ピニオンギヤ	800
39	フリクションバネ	100
40	フリクションリング	300
41	ストッパーカム	200
42	クリックバネ	100
43	内ゲリ当タリ	100
44	ストッパーツマミ	200
45	固定ボルト	100
46	ストッパーツマミカバー	200
47	クロスギヤブッシュ(前)	100
48	クロスギヤ用ギヤ	300
49	ＡＲＢ(φ7×φ11×3)	1,200
50	マスターギヤ	800
51	座金(φ7×φ10)	50
52	ＡＲＢ(φ7×φ13×4)	1,200
54	固定ボルト	50
55	固定ボルト	50
56	固定ナット	100
57	注油穴キャップ	300
58	ハンドル軸ツバ	800
59	サラバネ(DB-5H)	100
60	ハンドル座金	100
61	ハンドル	2,000
62	ハンドルニギリブッシュ	100

部品番号	部品名	本体価格（税別）
64	座金	100
65	固定ボルト	50
68	固定ボルト	50
69	クロスギヤピン押サエ板	100
70	クロスギヤピンカラー	200
71	座金	50
72	クロスギヤピン	300
73	摺動子	700
74	固定ボルト	50
75	本体ガード	500
76	固定ボルト	50
77	固定ボルト	50
78	クロスギヤ軸カバー	100
79	クロスギヤブッシュ(後)	100
80	座金	50
81	クロスギヤ軸	500
82	摺動子ガイド	100
83	脚無シ本体	1,000
84	防水キャップ	1,000
111	スプール組	3,500
112	脚付キフタ	2,000
113	ハンドルニギリ	1,500
114	ハンドルニギリ銘版	50
115	固定ボルト	50
116	ハンドル組	4,000
*F01	リール袋 (付属品)	300
TRST	取扱説明書 (付属品)	100
BNKI	分解図 (付属品)	100