SHIMANO

07 アルテグラ アドバンス 4000S A-RB

商品コード 5－SD63 H040

本体価格（税別） 17,500円

短縮コード **02173**

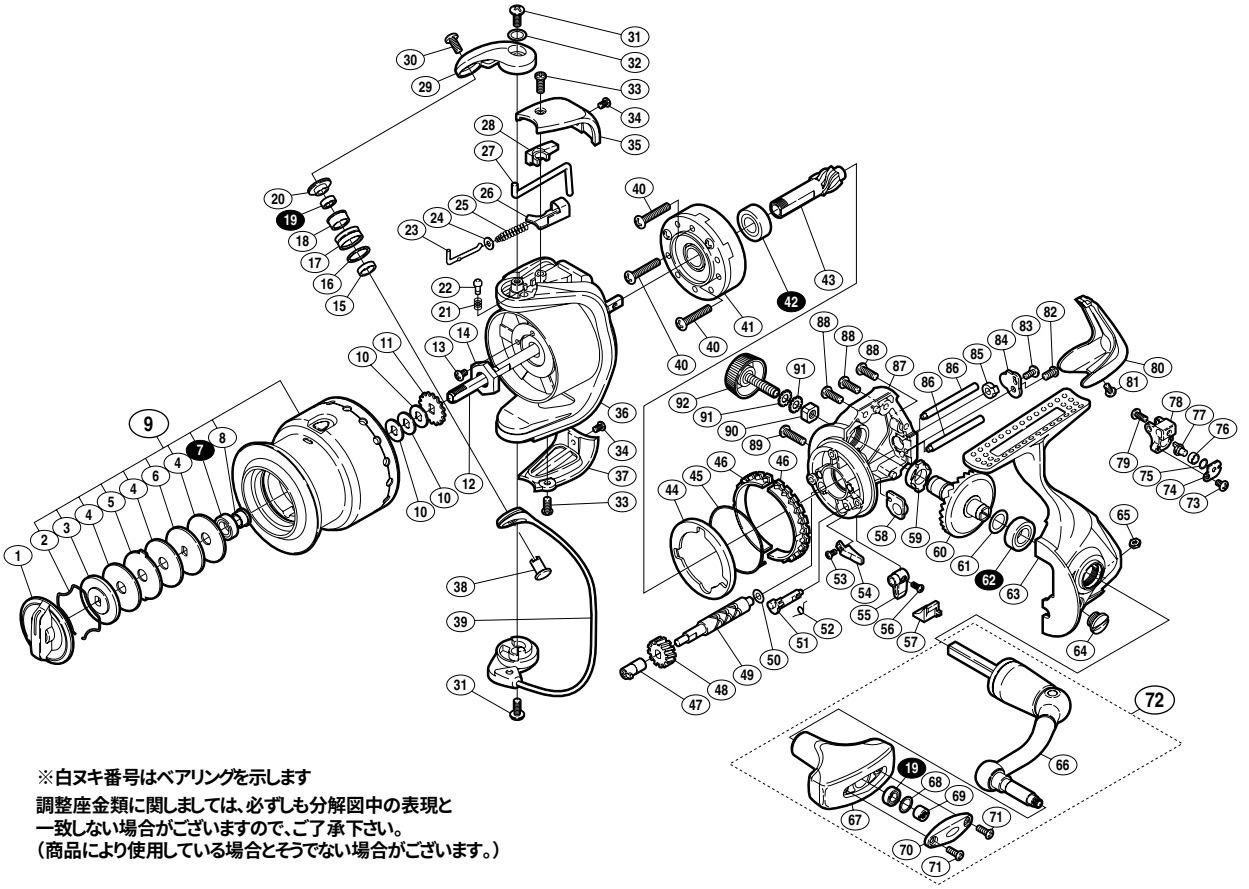

※白ヌキ番号はベアリングを示します

調整座金類に関しましては、必ずしも分解図中の表現と一致しない場合がございますので、ご了承下さい。
（商品により使用している場合とそうでない場合がございます。）

部品番号	部品名	本体価格（税別）
1	ドラグツマミ組	500
2	抜ケ止メバネ	100
3	小判座金	100
4	ドラグ座金	50
5	耳付座金	50
6	小判座金	50
7	ＡＲＢ(φ6×φ10×3)	800
8	スプールベアリング間座	50
9	スプール組	2,600
10	スプール座金	50
11	スプール受ケ	50
12	スプール軸	300
13	固定ボルト	50
14	回転枠ナット	100
15	アームローラーベアリングカラー	100
16	アームローラースペーサー	100
17	アームローラー	500
18	アームローラーブッシュ	50
19	ＡＲＢ(φ4×φ7×2.5)	800
20	アームローラー座金	100
21	音出シバネ	100
22	音出シピン	100
23	アームバネガイド（Ａ）	100
24	アームバネガイド（Ａ）カラー	100
25	アームカムバネ	100
26	アームカムバネシート	200
27	内ゲリレバー	200
28	内ゲリレバーカバー	100
29	アームカム	200
30	固定ボルト	50
31	固定ボルト	50
32	座金	50

部品番号	部品名	本体価格（税別）
33	固定ボルト	50
34	固定ボルト	50
35	アームカムバネカバー	500
36	回転枠	600
37	取付ケカムカバー	500
38	アーム固定軸	200
39	ベールアーム組	1,300
40	固定ボルト	50
41	ローラークラッチ組	1,000
42	ＡＲＢ(φ7×φ14×5)	800
43	ピニオンギヤ	600
44	フリクションリングカラー	100
45	フリクションバネ	100
46	フリクションリング	300
47	クロスギヤブッシュ（前）	100
48	クロスギヤ用ギヤ	300
49	クロスギヤ軸	600
50	座金	50
51	ストッパーカム	200
52	クリックバネ	50
53	固定ボルト	50
54	内ゲリ当タリ	100
55	ストッパーツマミ	200
56	固定ボルト	100
57	ストッパーツマミカバー	200
58	ピニオンギヤブッシュ	100
59	マスターギヤ用ブッシュ	100
60	マスターギヤ	400
61	座金(φ7×φ10)	50
62	ＡＲＢ(φ7×φ13×4)	800
63	脚付キフタ	1,400
64	注油穴キャップ	100

部品番号	部品名	本体価格（税別）
65	固定ナット	100
66	ハンドル	1,000
67	ハンドルニギリ	1,500
68	座金	50
69	ニギリ固定ナット	100
70	ハンドルニギリ銘版	200
71	固定ボルト	50
72	ハンドル組	2,500
73	固定ボルト	50
74	クロスギヤピン押サエ板	100
75	座金	50
76	クロスギヤピンカラー	100
77	クロスギヤピン	300
78	摺動子	700
79	固定ボルト	50
80	本体ガード	500
81	固定ボルト	50
82	固定ボルト	50
83	固定ボルト	50
84	クロスギヤ軸カバー	100
85	クロスギヤブッシュ（後）	100
86	摺動子ガイド	100
87	脚無シ本体	700
88	固定ボルト	50
89	固定ボルト	50
90	防水キャップユルミ止メ	50
91	歯付座金（外歯）3.5	50
92	防水キャップ	1,000
*F01	リール袋　（付属品）	400
TRST	取扱説明書　（付属品）	100
BNKI	分解図　（付属品）	100